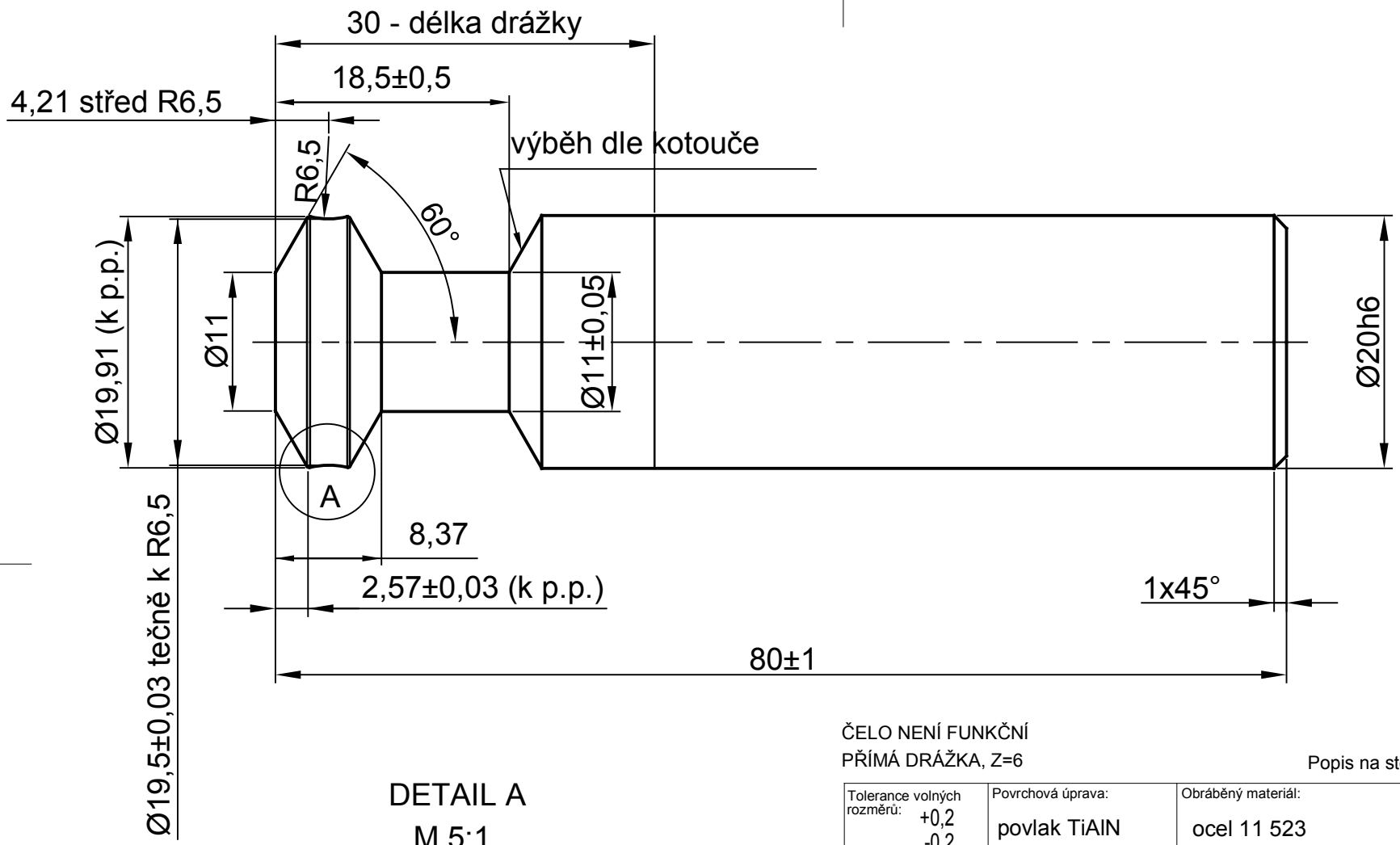

ČELO NENÍ FUNKČNÍ

PŘÍMÁ DRÁŽKA, Z=6

Popis na stopku: Nr. 77-00047 - Ø20/20

DETAIL A

M 5:1

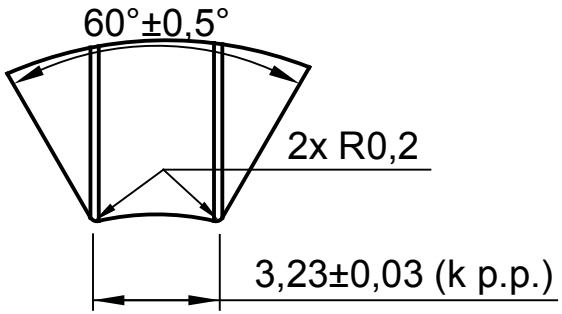

Tolerance volných rozměrů: +0,2 -0,2	Povrchová úprava: povlak TiAlN	Obráběný materiál: ocel 11 523	
Kreslil/Datum:	Materiál: Slinutý karbid	DUCK 1 TOOLS KAREL CÍSAŘ	
Kontroloval/Datum:	Rozměr polotovaru:		
	Typ polotovaru:	Název součásti: Korunková fréza D20/11/20	
Č. změny: / Datum změny: / Podpis:			
		Dodavatel - č. výkresu: Nr. 77 - 00047	Zákazník - kód:
		Měřítko: 2 : 1	Počet listů: / List: